BEF HOME
s žárem v srdci

TECHNICKÉ ÚDAJE

Jmenovitý tepelný výkon	3,8 kW
Účinnost	86 %
Průměr kouřovodu	150 mm
Min. tah (podtlak) při jmen. tepelném výkonu	12 Pa
Teplota spalin	193 °C
Objemový proud spalin	3 g/s
Emise CO ve spalinách (při 13 % O_2)	0,0814 %
Prach ve spalinách (při 13 % O_2)	16 mg/Nm^3
Množství paliva za hodinu	1,15 kg/h
Palivo	dřevo (buková polena)
Hmotnost	112 kg

SEZNAM NÁHRADNÍCH DÍLŮ

Sklo

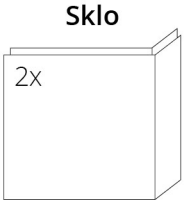

530 x 330 x 468 mm

Carconové topeniště

1. Dno přední
2. Dno zadní
3. Záda
4. Bok
5. Deflektor
6. Záslepka

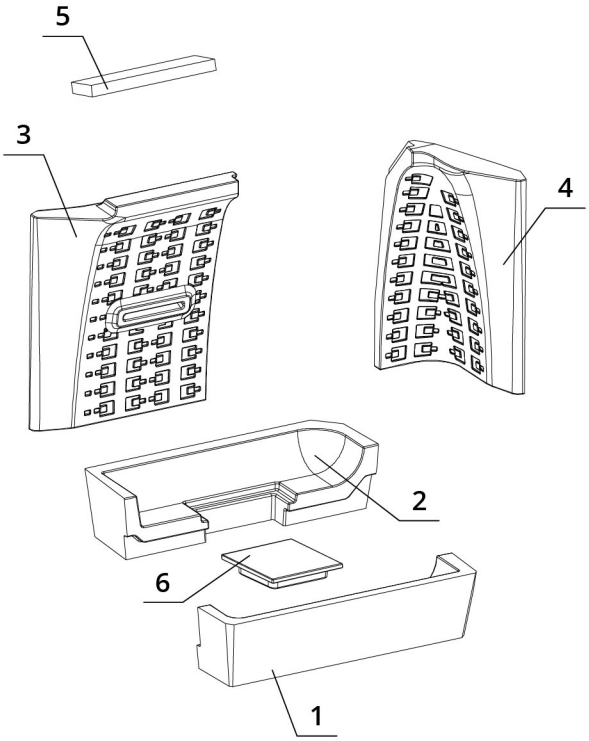

BEF FEEL 6 CP PASSIVE

BLOWER DOOR TEST | ČSN EN 13229 | eco design

www.befhome.com

BeF Home s. r. o. I Kotvrdovice 277, 679 07 Kotvrdovice I tel.: +420 516 428 240 I email: obchodnik@bef.cz

BEF HOME
s žárem v srdci

TECHNICKÝ VÝKRES

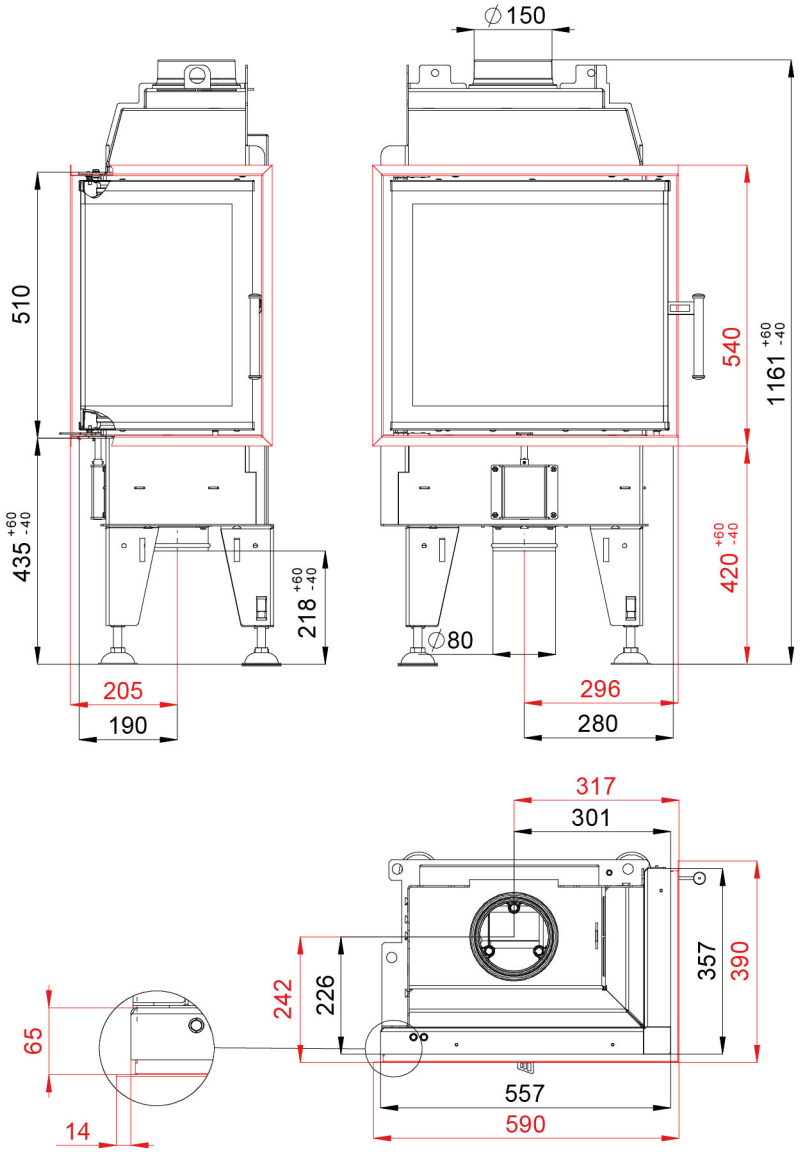

BEF FEEL 6 CP PASSIVE

BLOWER DOOR TEST | ČSN EN 13229 | eco design

www.befhome.com

BeF Home s. r. o. I Kotvrdovice 277, 679 07 Kotvrdovice I tel.: +420 516 428 240 I email: obchodnik@bef.cz