Meritko v mm; Maße in mm

RIANO 03 - VIKO KAMEN - 085A
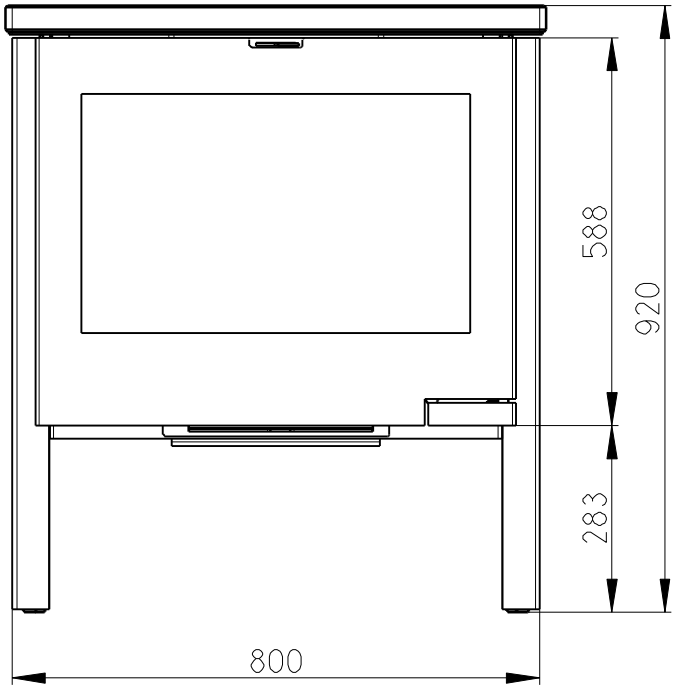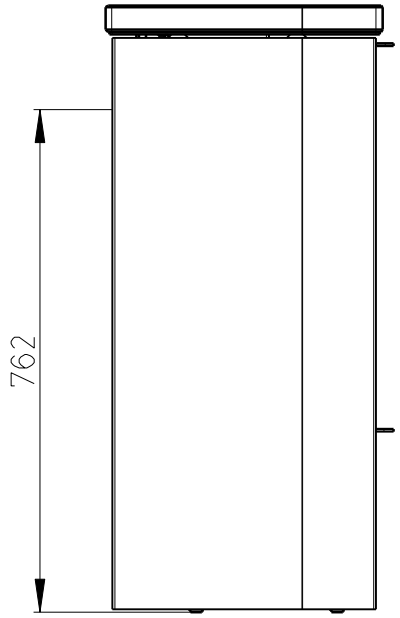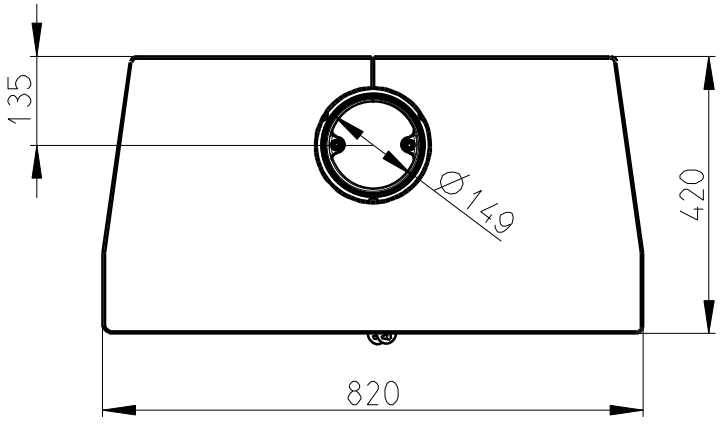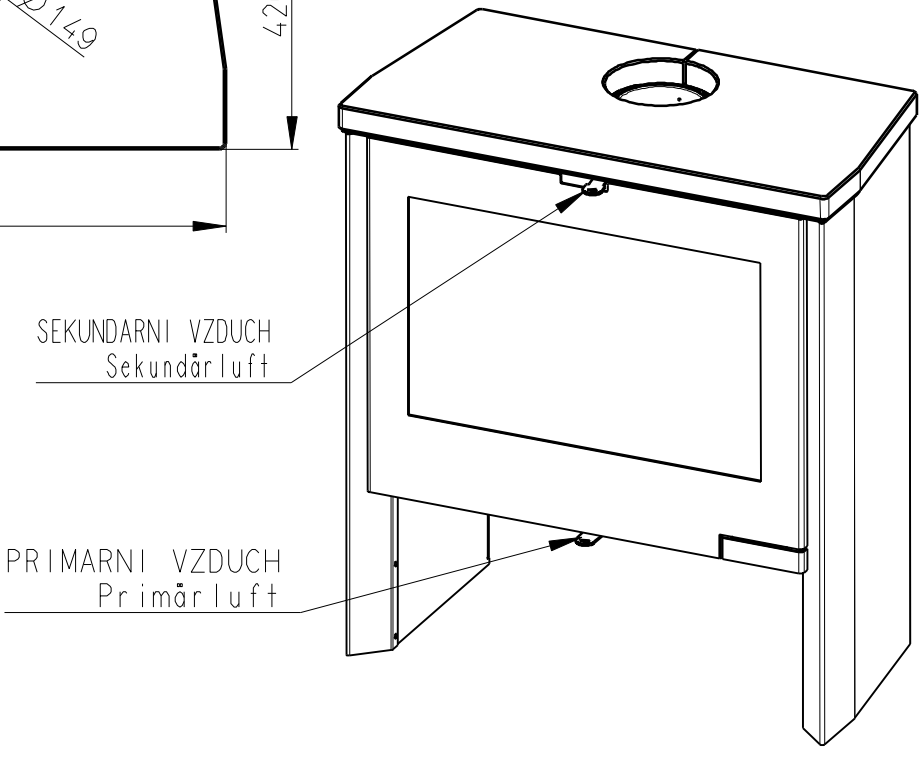
175 kg